

NEW COLLECTION

LUCE CHE ARREDA
2025

FIRST
GROUP

NEW COLLECTION

LUCE CHE ARREDA
2025



THE FIRST GROUP WORLD

FIRST GROUP LED nasce nel 2008 come spin-off di una società nata nel 1997, che tutt'oggi si occupa di certificazioni per apparecchi elettrici e lighting.
La costante formazione del personale tecnico affiancato ad un laboratorio tecnologicamente all'avanguardia sono le basi solide a cui l'azienda attinge quotidianamente per la valutazione e il monitoraggio dei propri prodotti e servizi.
Goniofotometro e spettrocolorimetro sono solo alcuni strumenti di alta precisione al servizio del cliente per raggiungere la massima affidabilità dei valori richiesti.
Siamo un'azienda italiana che esegue presso la propria sede tutte le lavorazioni meccaniche e di assemblaggio.
La rigorosa scelta dei materiali e delle componenti elettroniche, i sistemi di controllo qualitativi e funzionali sulla totalità della produzione, il tracciamento dei lotti e la certificazione di **Sistema Qualità ISO 9001:2015** garantiscono la costanza delle caratteristiche e l'alta qualità di produzione.
Per ciascun prodotto possiamo fornire curve fotometriche riportando le caratteristiche illuminotecniche reali del prodotto, uno strumento ormai indispensabile per i progettisti illuminotecnici.
Il nostro staff fornisce assistenza alla progettazione e inoltre può realizzare verifiche illuminotecniche personalizzate per i clienti.

L'ufficio tecnico di FIRST GROUP LED vi supporterà dall'inizio del vostro progetto, accompagnandovi nelle varie fasi di analisi e sviluppo, per le migliori soluzioni applicative.

FIRST GROUP LED *was born in 2008 as a spin-off of a company founded in 1997 and still operating in the field of certifications of electrical and lighting appliances.*
The constant training of our technical staff and a technologically advanced laboratory are the solid foundations on which our company draws for the evaluation and monitoring of its products and services.
Goniophotometer and spectrocolorimeter are some of the high-precision devices we use to help our customers achieve maximum reliability on the required values.
We are an Italian company that manages all mechanical and assembly processes at its headquarters. The rigorous choice of materials and electronic components, quality and functionality controls of our entire production, bath traceability and the ***ISO 9001: 2015 Quality System*** *certification guarantee the consistency of our products and high quality production.*
For each product we can provide photometric curves that show the real lighting characteristics, an indispensable tool for lighting designers.
Our staff provides design assistance and can also carry out customized lighting checks for customers.

The technical department of FIRST GROUP LED will support you from the beginning of your project, and will accompany you in the various phases of analysis and development, to find the best application solutions.

WE NEED **SPACE** WITH EMOTIONAL **QUALITY LIGHT**

Più il mondo diventa complesso più dobbiamo essere creativi nell'affrontare sfide, in ogni ambito della nostra quotidianità.
Il gioco può ispirare la creatività. Il colore può influenzare lo spazio toccando l'emotività. La luce può disegnare le forme, accompagnando ogni momento della giornata, in modo peculiare, assecondando la nostra natura e le nostre necessità.

The more the world becomes complex, the more creative we need to be in the way we face its challenges and in every area of our daily life. Play can inspire creativity.
Color can affect space by touching us emotionally. *Light can draw shapes during every moment of the day, in a peculiar way, following our nature and our needs.*

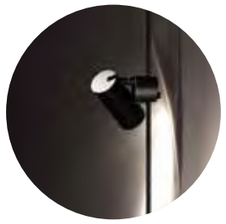

06_**RIGO**

16 RIGO ELEMENTS



18_**MIKADO**

32 MIKADO ELEMENTS



34_**LINE**

46 LINE TECHNICAL INFORMATION
48 LINE ELEMENTS
49 LINE COMBINATIONS

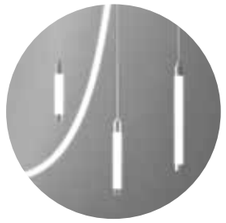

50_**TOO-BÒ**

62 TOO-BÒ ELEMENTS

FIRST

GROUP

PRESENTS

RIGO

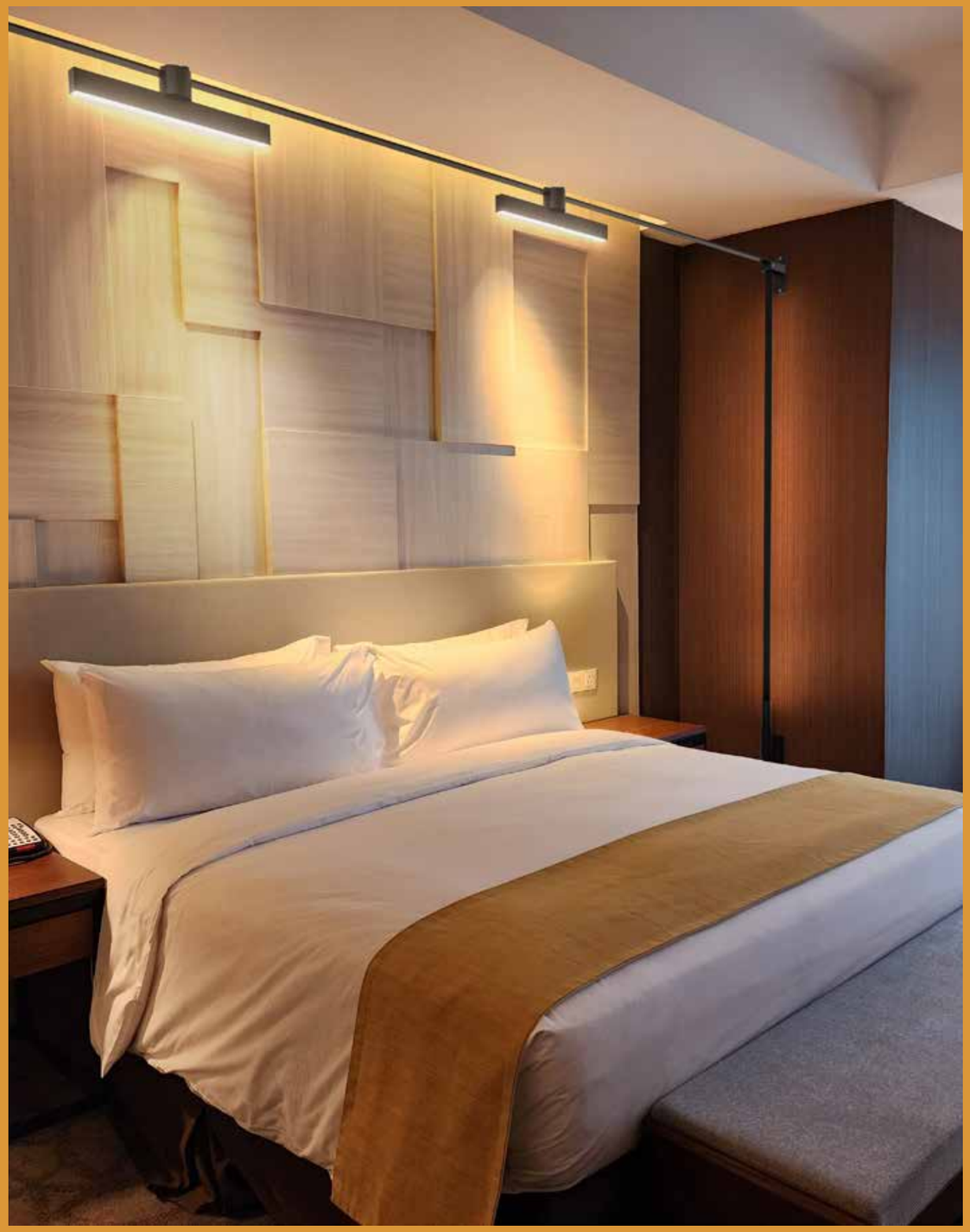

Indirect lighting and two elements REGLED04.N



Spotlights band RGLED01.N



Suspended elements band RGLED05.N



Indipendend bands with fixed and adjustable spotlights RELED01.N – REGLED02.N

RIGO

Comporre la luce adeguandola alle esigenze architetturali o semplicemente al nostro ambiente domestico quotidiano, questo è RIGO.
Lo strumento con cui giocare a creare sequenze di linee a luce indiretta, con la possibilità dell'aggiunta di punti luce architetturali per valorizzare interi ambienti o avere singole zone d'effetto. La flessibilità, i numerosi accessori, le infinite forme limitate solamente dalla nostra fantasia rendono RIGO un sistema must have per ogni professionista della luce.

Composing light to suit architectural needs or simply our everyday domestic environment, this is RIGO.
A tool to play with, creating sequences of lines with indirect light, with the possibility of adding architectural light points to enhance entire spaces or create specific effect zones. The flexibility, numerous accessories, and endless shapes limited only by our imagination make RIGO a must-have system for every lighting professional.

Fixed spotlights band REGLED01.N



Indirect lighting vertical system with adjustable spotlights RGLED02.N



Two elements band RGLED04.N



Multiple system with adjustable spotlights RELED02.N

RIGO ELEMENTS

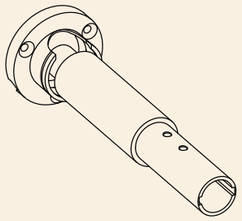

Cod. RG01.N

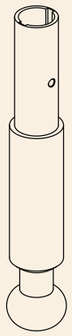

Cod. RG02.N

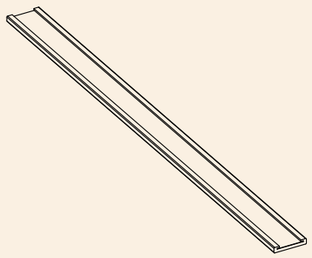

Cod. RG03.N

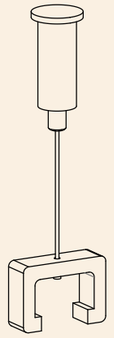

Cod. RG08

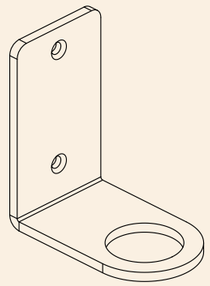

Cod. RG04.N

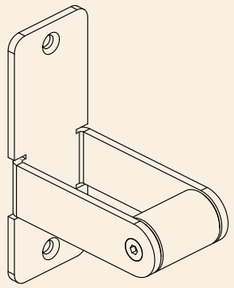

Cod. LN05.N

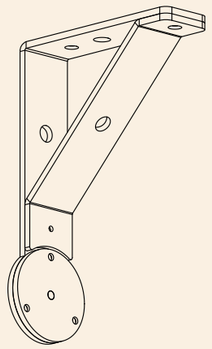

Cod. RG06.N



Cod. RGLED03.N

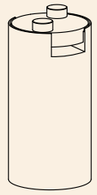

Cod. RGLED01.N

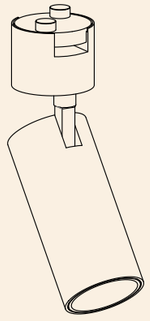

Cod. RGLED02.N

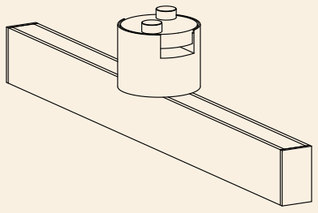

Cod. RGLED04.N

RIGO COMBINATIONS

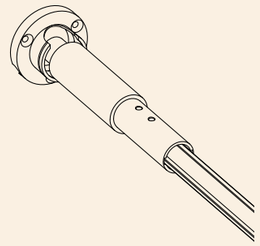

Cod. RG01.N
Cod. RG03.N

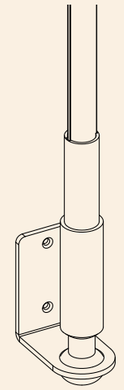

Cod. RG01.N
Cod. RG03.N
Cod. RG04.N

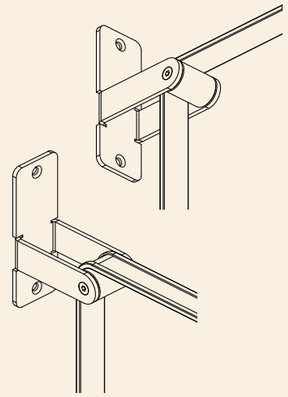

Cod. LN05.N
Cod. RG03.N

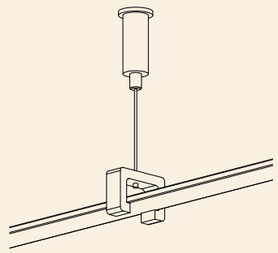

Cod. RG08
Cod. RG03.N

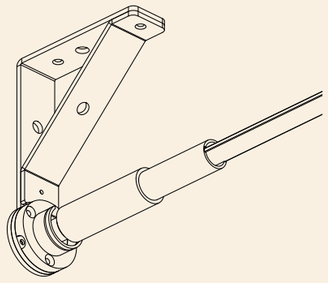

Cod. RG06.N
Cod. RG01.N
Cod. RG03.N

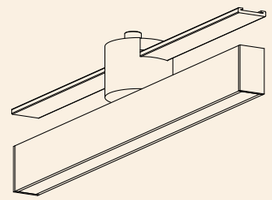

Cod. RGLED04.N
Cod. RG03.N

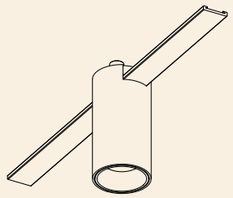

Cod. RGLED01.N
Cod. RG03.N

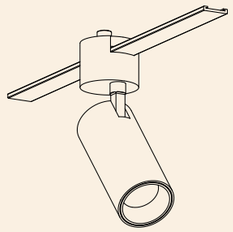

Cod. RGLED02.N
Cod. RG03.N

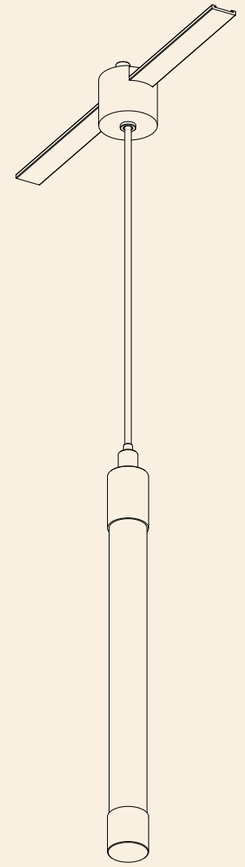

Cod. RGLED03.N
Cod. RG03.N

FIRST

GROUP

PRESENTS

MIKADO



Reading lamp MIKADO 130



Reading lamp MIKADO 130



Table lamp MIKADO 30



Mikado family lamp MIKADO 30, MIKADO 130, MIKADO 180



Custom 1x50 cm_Double emission light

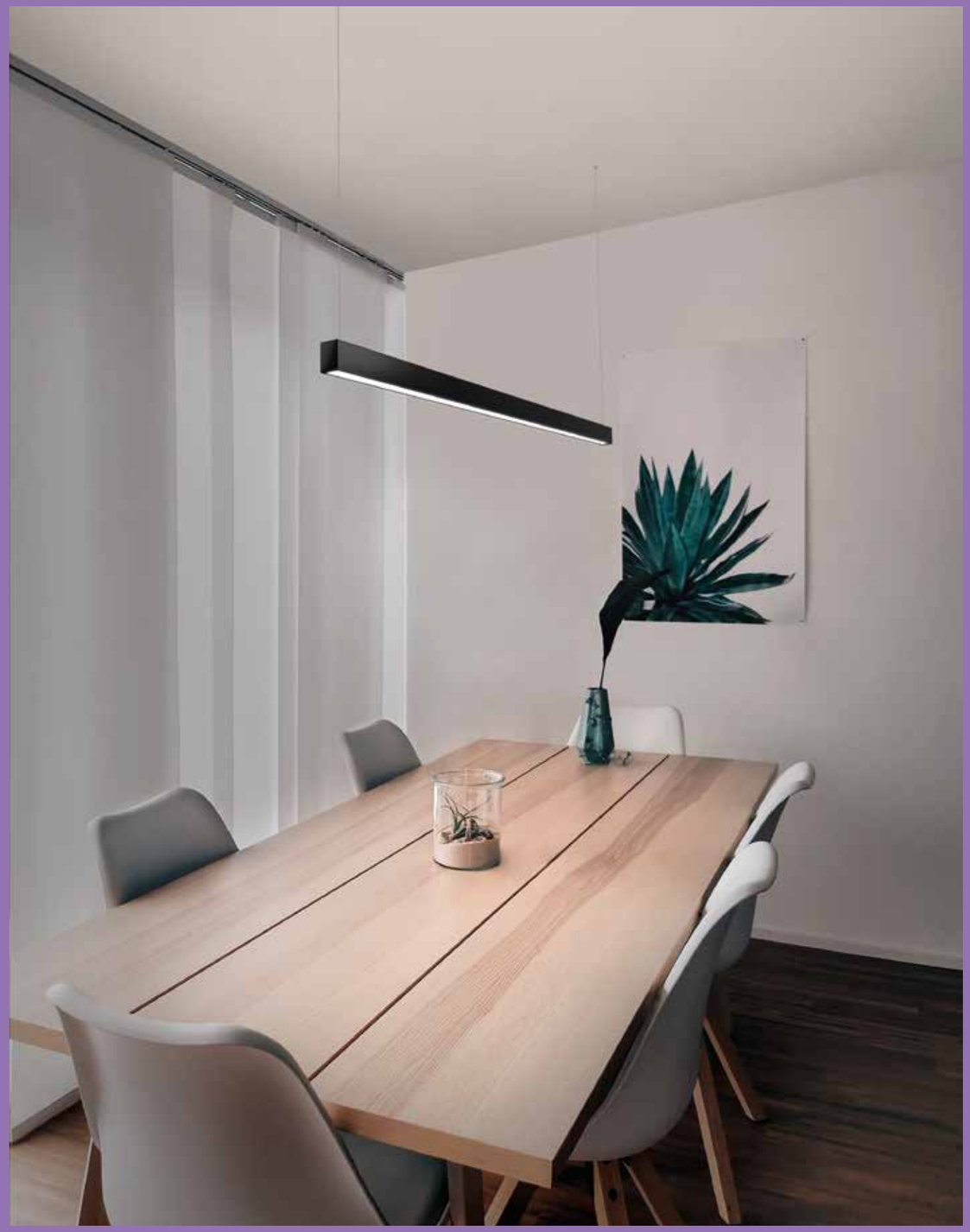

1x100 cm_Double emission light



1x300 cm_Double emission light



3x100 cm_Double emission light



MIKADO

Architettura e illuminazione si fondono in un tutt'uno nell'ambiente che ci accoglie. MIKADO è elemento lineare, non invasivo, che ricerca l'essenzialità delle linee pulite e minimali, la forza delle geometrie. Tutto questo rende MIKADO un elemento che valorizza i nostri ambienti personali, donando benessere e comfort ambientale grazie anche alla modularità d'illuminazione "Bianco dinamico".
La soluzione d'illuminazione "RGB", invece, fa di MIKADO un prodotto distintivo e ancor più personalizzabile per i nostri ambienti personali, giocando con le molteplici sfumature di colore della luce.
L'essenzialità delle linee pulite e minimali, con la forza delle geometrie, rendono MIKADO un elemento che valorizza i nostri ambienti perso

Architecture and lighting merge into one in an environment that welcomes us. Mikado is a linear, non-invasive element that seeks essentiality in clean and minimal lines and in geometries.
For these reasons, MIKADO is an element that enhances our personal environments, while creating occupant well-being and environmental comfort. This also thanks to the modularity of "dynamic white" lighting.
The "RGB" lighting solution, on the other hand, makes MIKADO a distinctive and even more customizable product, able to play with the multiple color shades of the light.
The essentiality of clean and minimal lines and the power of geometries make MIKADO an element that enhances our personal environments.



Custom 2x120cm_Down light

Suspension composition_Double 3x200 cm_Double emission light
Multiple ceiling lamp_300 cm_Down light

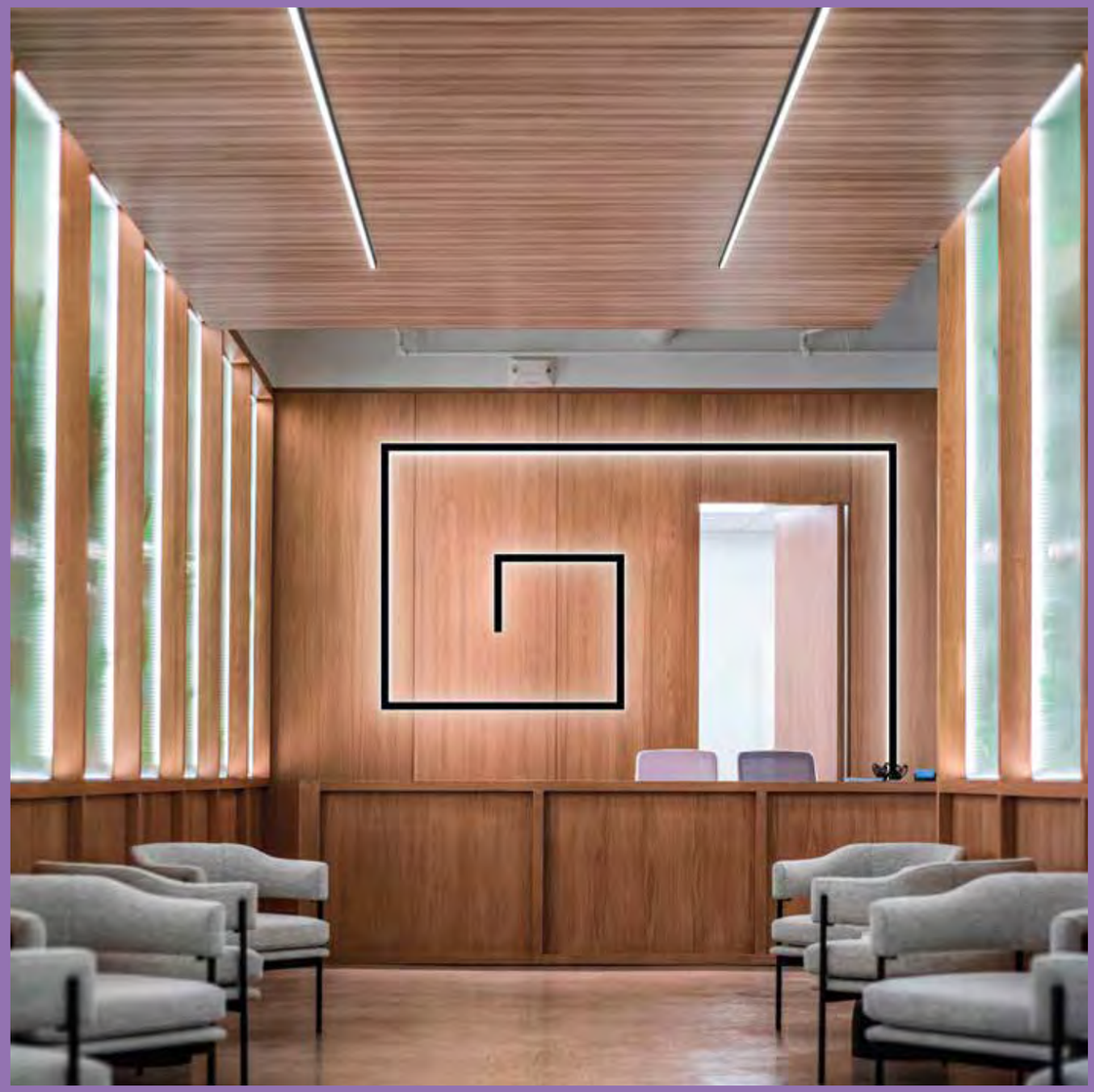

Multiple ceiling lamp_300 cm_Down light
Multiple wall lamp Castom_300 cm_Double emission light

MIKADO ELEMENTS

ESEMPIO DI INSTALLAZIONE
EXAMPLE OF INSTALLATION

CATEGORIA
CATEGORY

CODICI
CODES

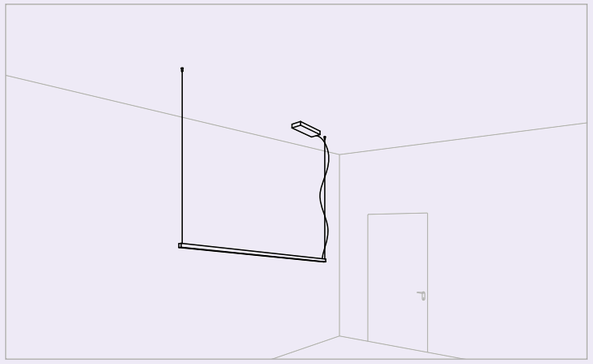

SOSPENSIONE **MKIT 01**

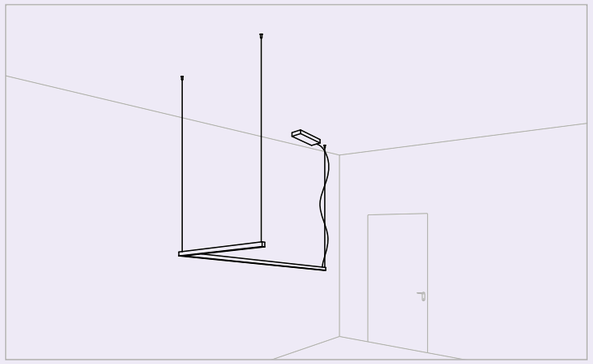

SOSPENSIONE **MKIT 05**

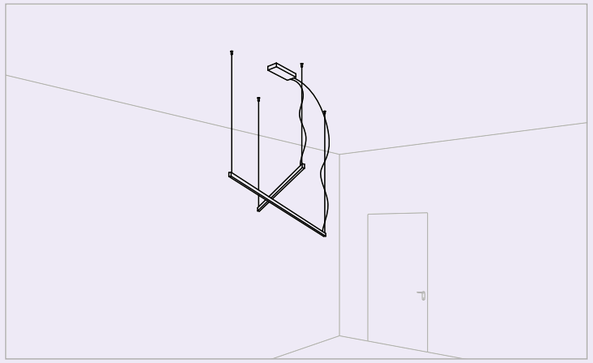

SOSPENSIONE **MKIT 02**

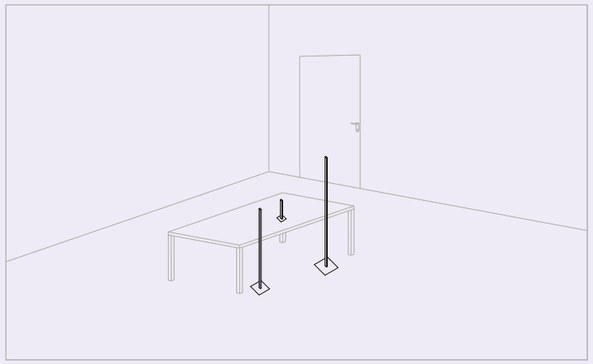

TAVOLO **MIKADO 30**
LETTURA **MIKADO 130**
PIANTANA **MIKADO 180**

ESEMPIO DI INSTALLAZIONE
EXAMPLE OF INSTALLATION

CATEGORIA
CATEGORY

CODICI
CODES

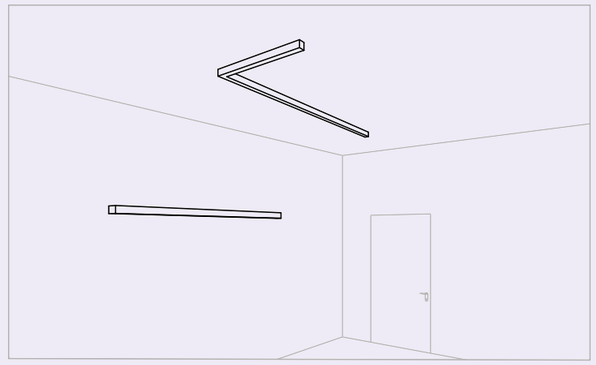

PLAFONIERA **MKIT 07**

APPLIQUE **MKIT 04**

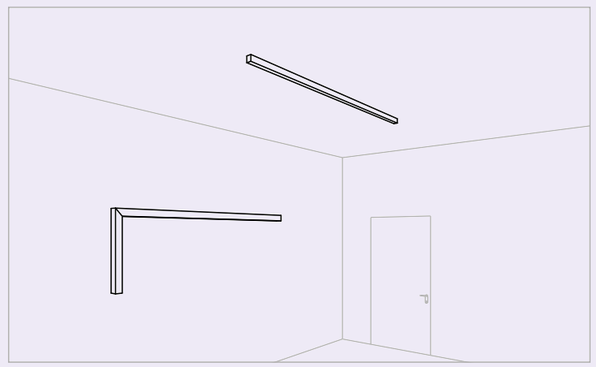

PLAFONIERA **MKIT 03**

APPLIQUE **MKIT 06**

SEZIONE
SECTION

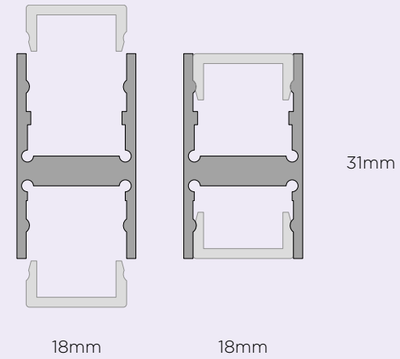

Lunghezza massima 3 metri
Possibilità di customizzazione
in lunghezza e in finitura
con qualsiasi colore RAL standard

FIRST

GROUP

PRESENTS

LINE



Double line with remote supply



Wall line with clips and plug-in power supply



Wall line and plug-in power supply



Sloping roof system_Indirect light

Wall line system – indirect lighting



Ceiling horizontal system_Double emission light
Ceiling vertical system_Indirect light

Horizontal system_Down light



LINE
ARCHITECTURE

La luce è un elemento naturale base, fondamentale per la nostra vita e il nostro benessere psicofisico. Nonostante la sua costante presenza, spesso passa inosservata. Eppure c'è.
Il sistema LINE nella sua semplicità e nel suo minimalismo è proprio questo, una sorgente di luce quasi invisibile, eterea ma reale.
Leggeri raggi di luce che evidenziano le geometrie architettoniche senza invaderle, un tratto pittorico più che uno strumento, per valorizzare gli spazi del nostro vivere.
Le molteplici fotometrie disponibili sono un mezzo indispensabile per il raggiungimento dell'obiettivo emozionale di LINE.

Light is a basic natural element, essential to our life and psychophysical well-being. Despite its constant presence, it often goes unnoticed.
Yet, it is there. The LINE system, in its simplicity and minimalism, is just that: an almost invisible light source, ethereal but real.
Thin light rays that highlight the architectural geometries without invading them, a pictorial trait rather than a tool, to enhance the spaces of our life. The various photometries available are an indispensable means of achieving LINE's emotional goal.

Ceiling system_Indirect light





Wall+ceiling system_Indirect light

Ceiling system_Double emission light

Horizontal system_Down light





Ceiling system_Down light
Wall system_Down light

LINE TECHNICAL INFORMATION
COMPONENTS AND ASSEMBLY POSSIBILITIES

horizontal possibilities:



Parete - Parete
Qualsiasi altezza

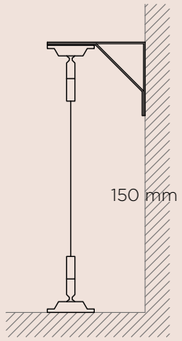

Filo parete
distanza 150 mm

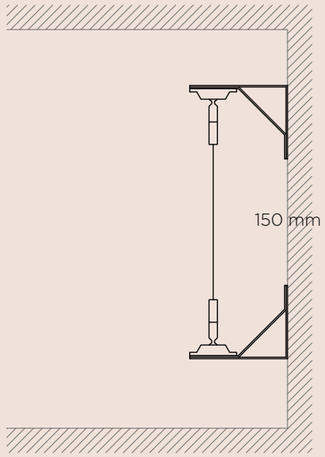

Filo parete
distanza 150 mm



Filo parete
distanza 50 mm

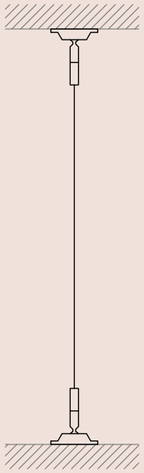

Terra cielo
Qualsiasi posizione

vertical possibilities:

ceiling possibilities:

- everywhere right&left
- everywhere with wall attachment



Centro stanza
distanza 150 mm da soffitto

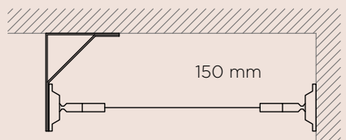

Centro stanza - parete
distanza 150 mm da soffitto

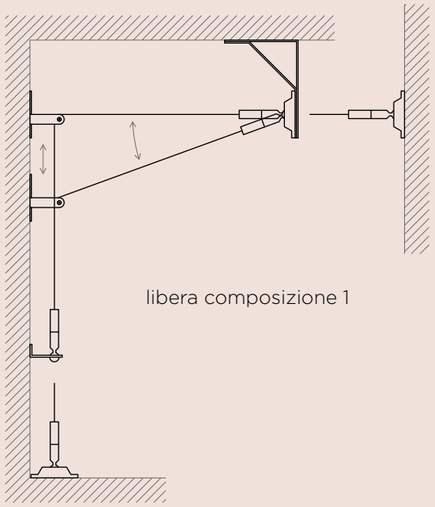

libera composizione 1

composition
type 1

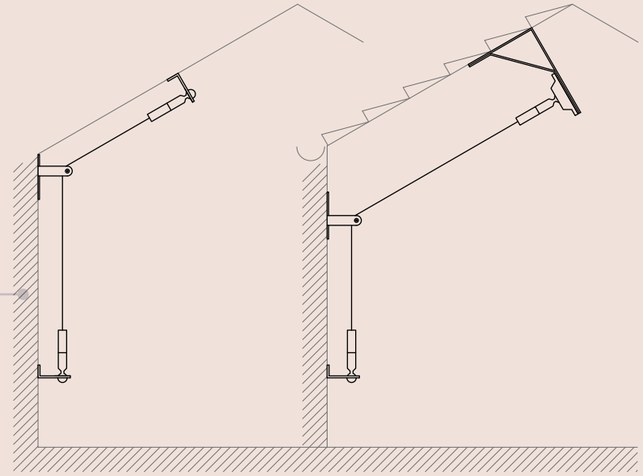

possibility with
sloping roof

sottotetto

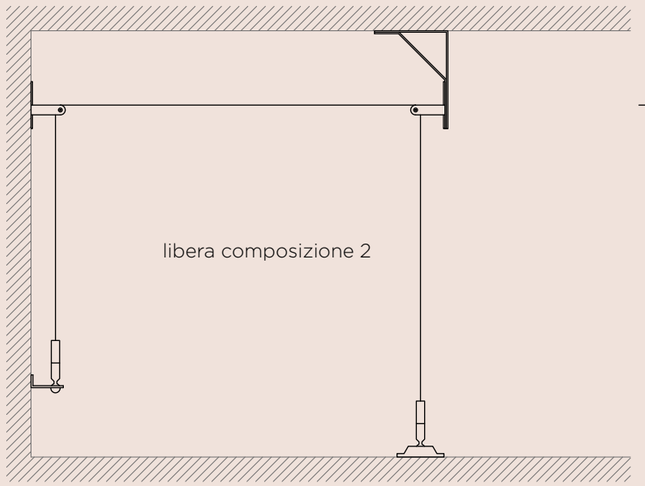

libera composizione 2

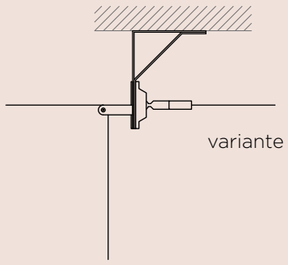

variante

composition
type 2

LINE ELEMENTS (WHITE OR BLACK)

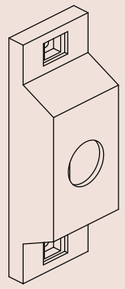

Cod. LN01 - solo base

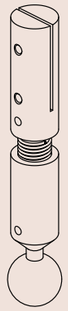

Cod. LN02

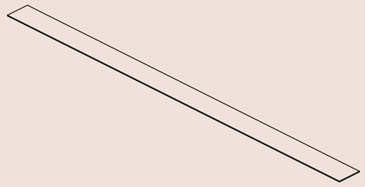

Cod. LN03

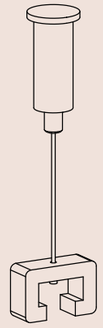

Cod. LN08

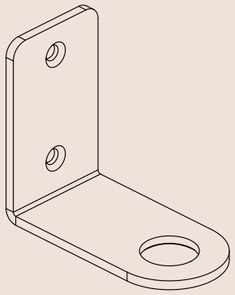

Cod. LN04

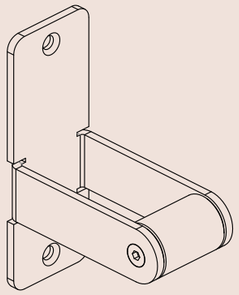

Cod. LN05

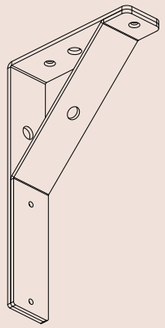

Cod. LN06

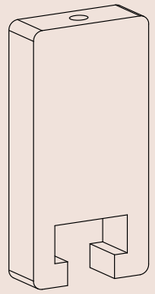

Cod. LN09

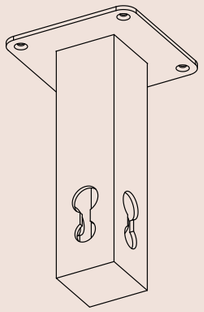

Cod. LN07

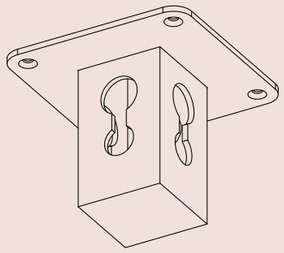

Cod. LN10

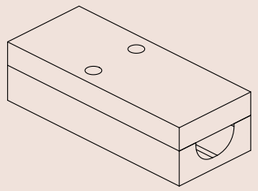

Cod. LN11

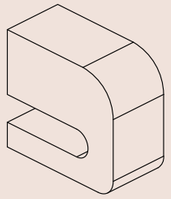

Cod. LN12

LINE COMBINATIONS (WHITE OR BLACK)

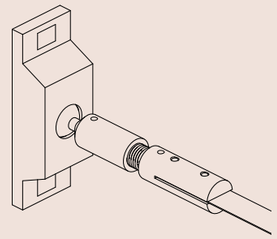

Cod. LN01

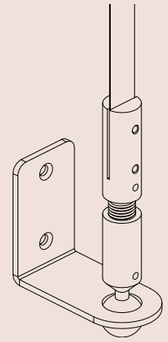

Cod. LN04
Cod. LN02

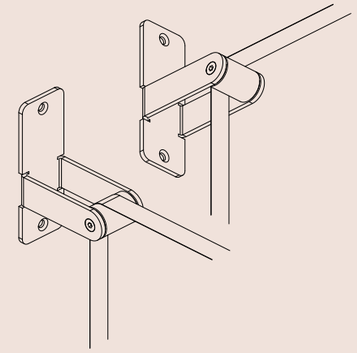

Cod. LN05
Cod. LN03

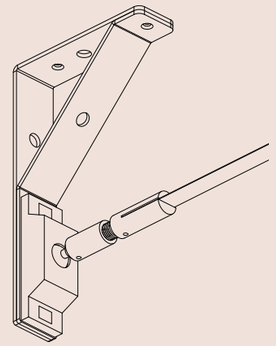

Cod. LN06
Cod. LN01
Cod. LN03

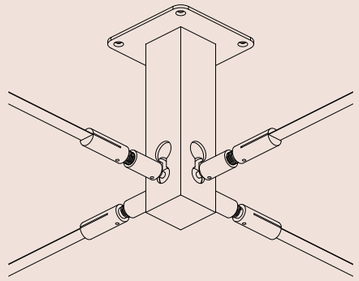

Cod. LN07
Cod. LN02
Cod. LN03

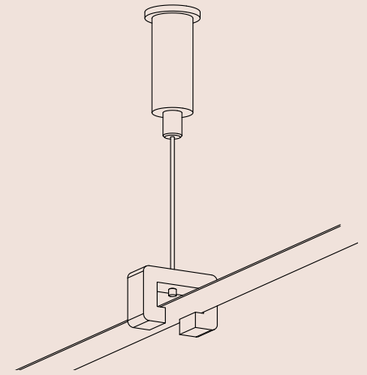

Cod. LN08
Cod. LN03

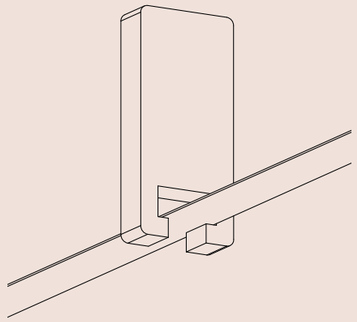

Cod. LN09
Cod. LN03

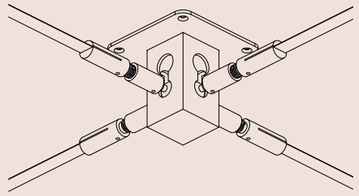

Cod. LN10
Cod. LN02
Cod. LN03

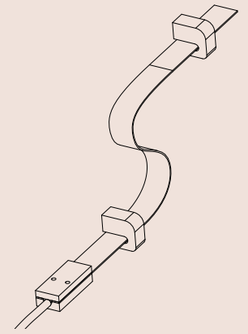

Cod. LN03
Cod. LN11
Cod. LN12



FIRST

GROUP

PRESENTS

TOO-BÒ



Wall – free composition



Wall – free composition





Linear pendant



Circular pendant



Rigid ceiling pendant

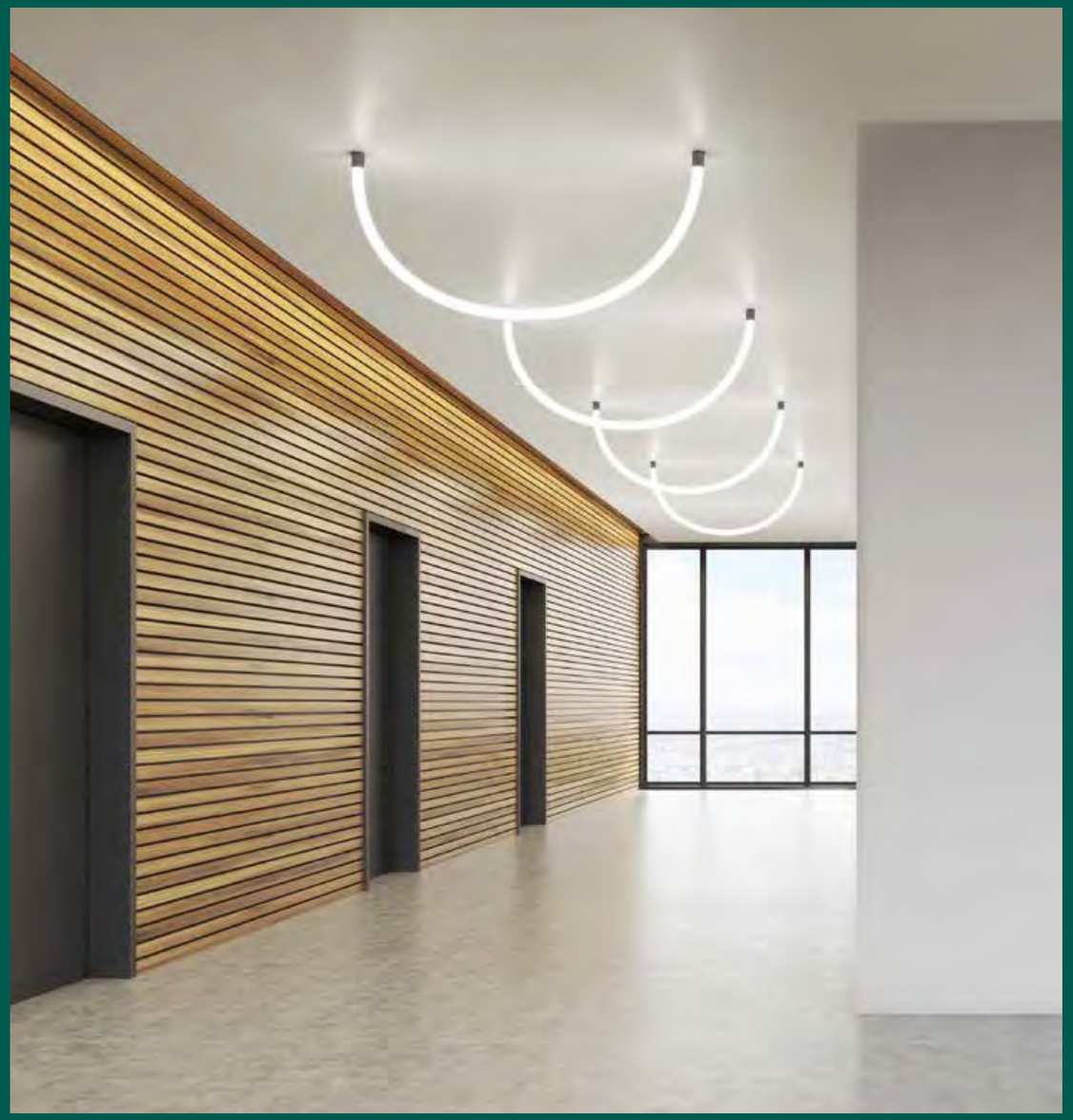

Double end ceiling composition

TOO-BÒ

TOO-BÒ un gioco di parole e un gioco di luce, un'idea senza forma ma con la sua forte identità e personalità.
Materia da plasmare secondo il proprio gusto e una sfida per arredare con una forma luminosa sempre diversa divertendosi a disegnare la luce.

TOO-BÒ a play on words and a play on light, an idea without form but with its own strong identity and personality.
Material to be shaped according to one's taste and a challenge to furnish with an ever-changing luminous form having fun designing light.



Ceiling – free composition



Linear pendant composition



Free pendant composition

TOO-BÒ ELEMENTS

ESEMPIO DI INSTALLAZIONE
EXAMPLE OF INSTALLATION

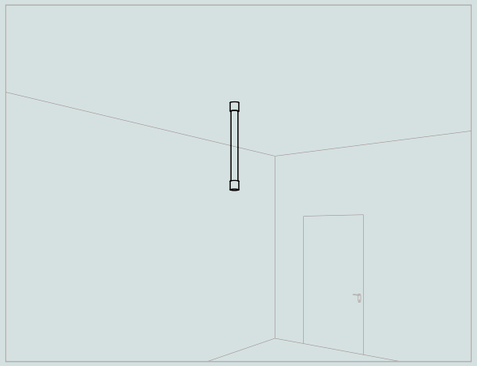

ACCESSORI
ACCESSORIES

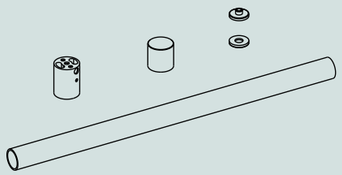

CODICI ACCESSORI
CODES ACCESSORIES

TB0001 TOO-BO' bianco 19,2W/m 24V 3000K Ø 24mm
TB0002 Coppia tappi bianchi
TB0003 Tubo trasparente 1m per sosp. e plaf. verticali
TB0004 Tappo parete
TB0005 Tappo metallico inferiore

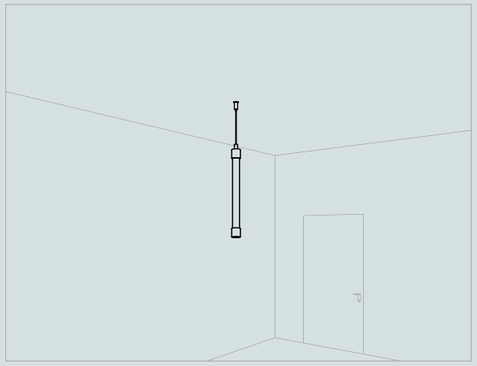

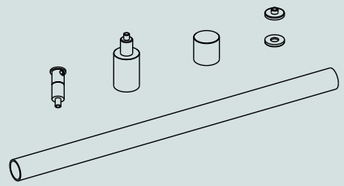

TB0001 TOO-BO' bianco 19,2W/m 24V 3000K Ø 24mm
TB0002 Coppia tappi bianchi
TB0003 Tubo trasparente 1m per sosp. e plaf. verticali
TB0005 Tappo metallico inferiore
TB0006 Tappo sospensione
TB0007 Regolatore fissaggio cavo alimentazione

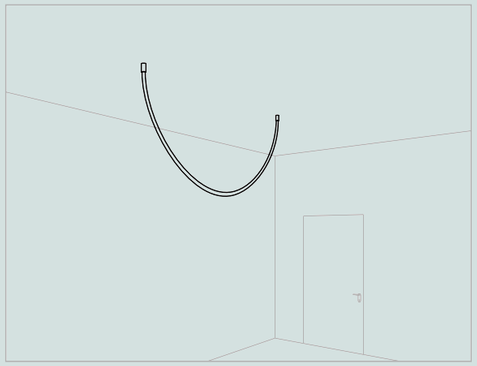



TB0001 TOO-BO' bianco 19,2W/m 24V 3000K Ø 24mm
TB0002 Coppia tappi bianchi
TB0004 Tappo parete

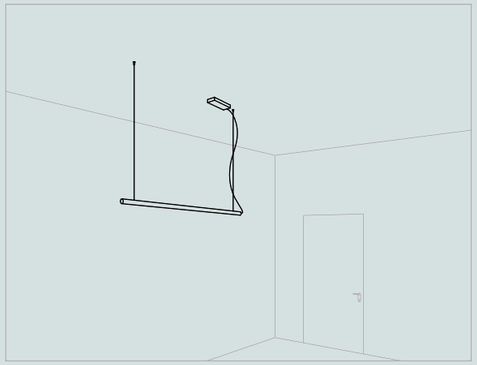

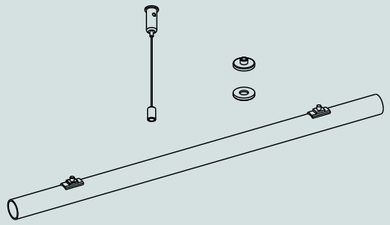

TB0001 TOO-BO' bianco 19,2W/m 24V 3000K Ø 24mm
TB0002 Coppia tappi bianchi
TB0008 Tubo trasparente 1m per sosp.orizzontale
TB0009 Kit sospensione

ESEMPIO DI INSTALLAZIONE
EXAMPLE OF INSTALLATION

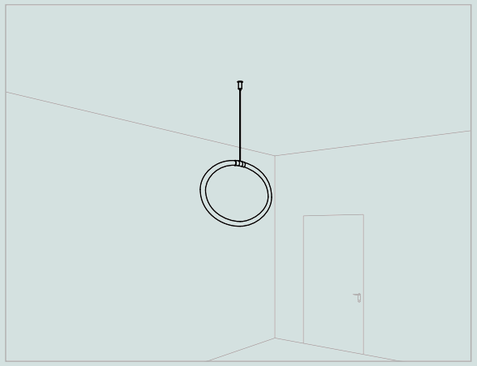

ACCESSORI
ACCESSORIES

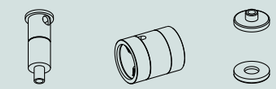

CODICI ACCESSORI
CODES ACCESSORIES

TB0001 TOO-BO' bianco 19,2W/m 24V 3000K Ø 24mm
TB0002 Coppia tappi bianchi
TB0007 Regolatore fissaggio cavo alimentazione
TB0010 Kit sospensione ad anello



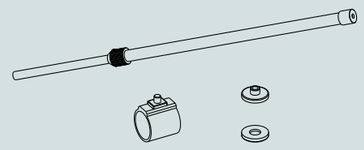

TB0001 TOO-BO' bianco 19,2W/m 24V 3000K Ø 24mm
TB0002 Coppia tappi bianchi
TB0011 Supporto sospensione TOO-BO'
TB0012 Tige telescopica 33-60cm

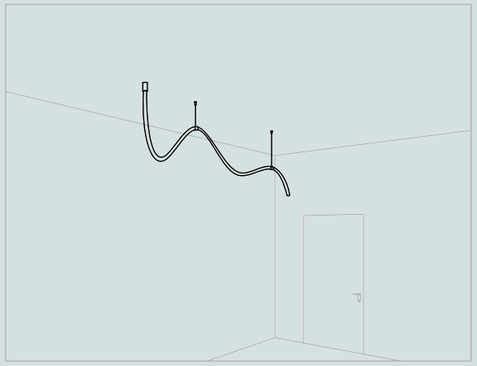

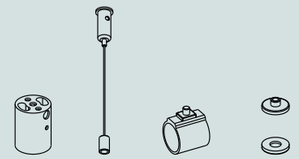

TB0001 TOO-BO' bianco 19,2W/m 24V 3000K Ø 24mm
TB0002 Coppia tappi bianchi
TB0004 Tappo parete
TB0009 Kit sospensione
TB0011 Supporto sospensione TOO-BO'

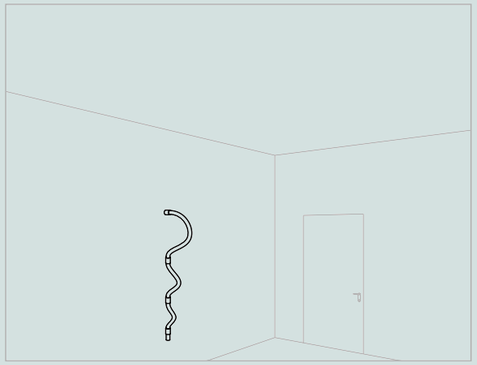



TB0001 TOO-BO' bianco 19,2W/m 24V 3000K Ø 24mm
TB0002 Coppia tappi bianchi
TB0004 Tappo parete
TB0013 Clip fissaggio

FIRST

GROUP

First Group sas

Via Raffaello 29 – 31021 Mogliano Veneto (TV) – Italy
Tel. +39 0415958887 / Fax. +39 0415951122
commerciale@firstgroup.it / www.firstnewcollection.it

Le immagini dei prodotti presentati sono puramente indicative e hanno il solo scopo di rappresentare l'articolo.
The images are purely indicative and only serve to illustrate the product .

FIRST
GROUP

FIRST GROUP
Via Raffaello 29
31021 Mogliano Veneto (TV) – Italy
Tel. +39 0415958887 / Fax. +39 0415951122
commerciale@firstgroup.it / www.firstnewcollection.it

www.firstnewcollection.it

#firstgroup

IMQ CERTIFIED
QUALITY MANAGEMENT SYSTEM
ISO 9001:2015

IQNET
RECOGNIZED CERTIFICATION